上杉まつり卓球大会
令和7年5月5日
米沢市営体育館

中学男子シングルス

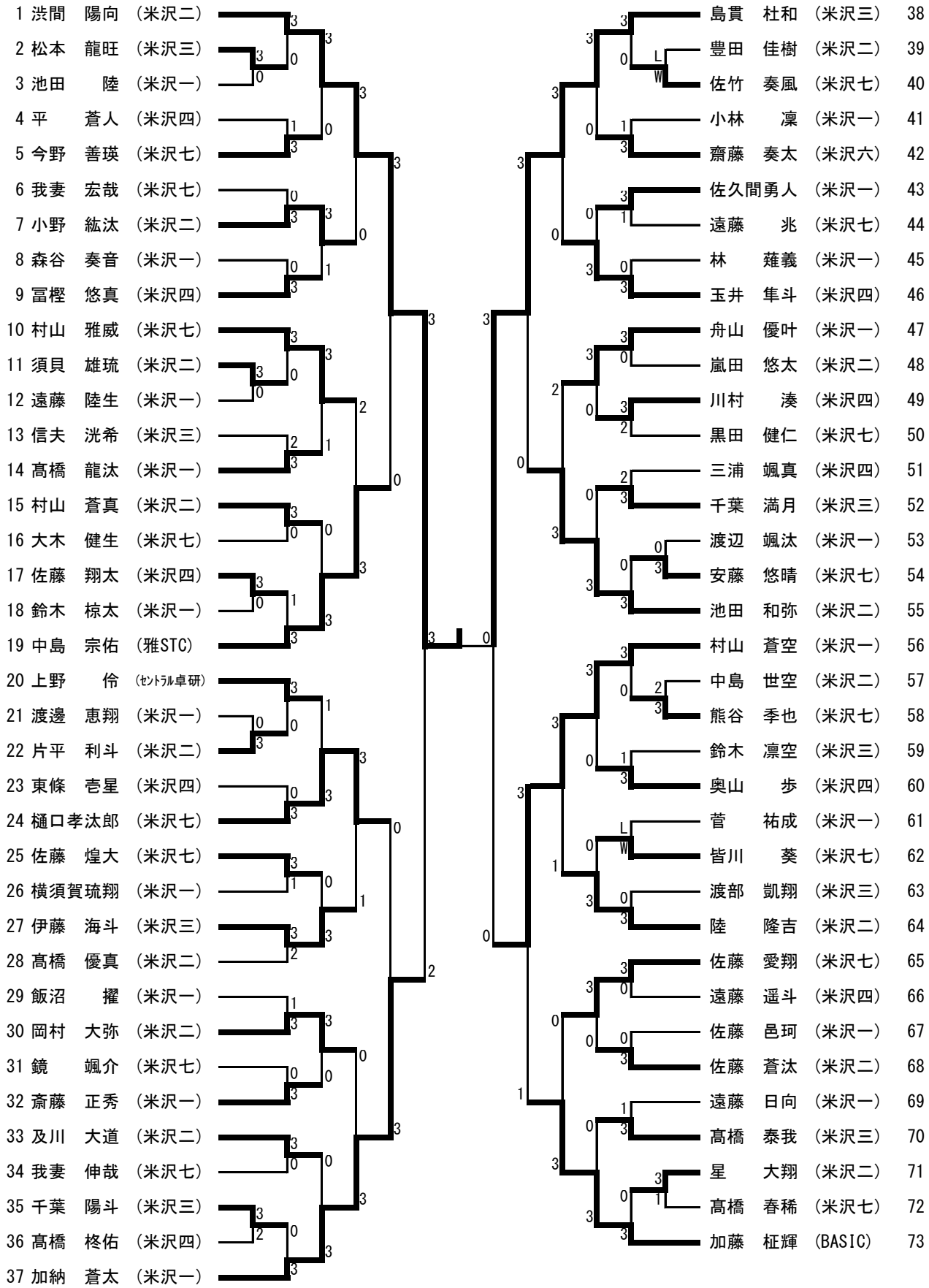

上杉まつり卓球大会
令和7年5月5日
米沢市営体育館
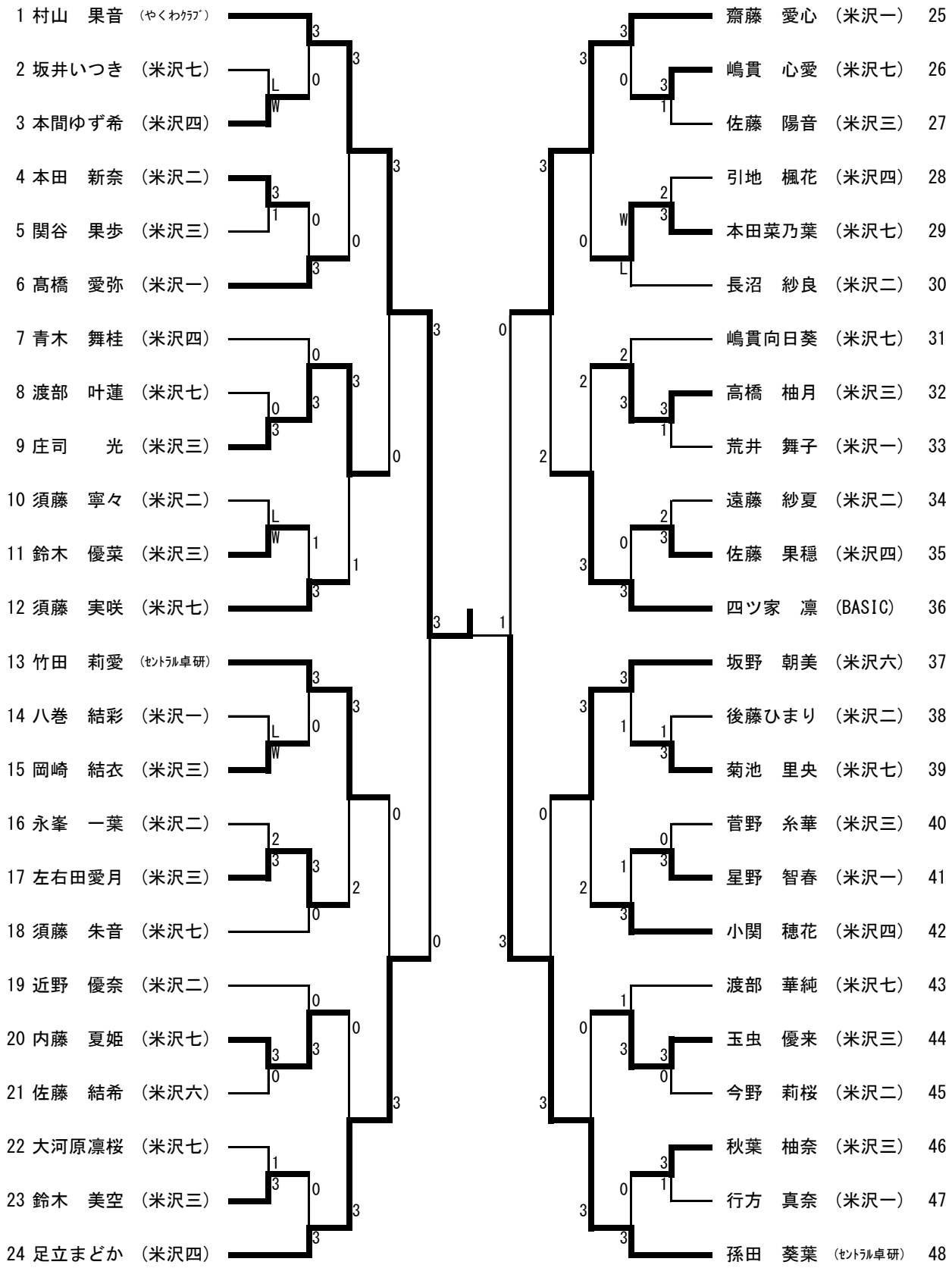
中学女子シングルス